Kubotek France une division de
CADM SERVICES
15 E rue de plouvier
59175 Templemars
Tel : 09 51 15 58 24
Email : info@kubotekfrance.fr
Web : www.kubotekfrance.fr

10/05/2017

Kubotek France annonce la version 14.5 R2017 du logiciel CAO KeyCreator

(Voir => Nouveautés Keycreator 2017 version 14.5.pdf).

Kubotek France annonce la disponibilité de **KeyCreator Version 14.5 R2017**. Le logiciel **KeyCreator,** est un logiciel de conception assisté par ordinateur 2D et 3D puissant et facile d'emploi. **KeyCreator** permet de modéliser des solides, directement en s'appuyant sur les faces ou les formes des solides, et donc sans les contraintes d'un arbre de construction.

Cette nouvelle version de **KeyCreator** ajoute **un menu contextuel intelligent** (qui s'affiche lors d'un clic droit), il permet de **proposer les commandes disponibles suivant l'entité sélectionné**. Par exemple, lors de la sélection d'une arête, le menu accessible via le clic droit permet d'accéder directement aux commandes associées : création d'un raccord, modification de la pièce suivant la cote, etc…
Les **menus** de KeyCreator ont eux aussi été **réorganisés** pour améliorer l'ergonomie et ainsi trouver plus facilement les commandes qui vous sont nécessaires.

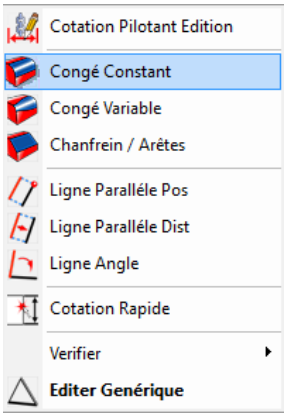

Dans la continuation des versions précédentes, toutes les **fonctions de création** ou de **modification** comportent une option **Dynamique** afin de saisir les données via un trièdre 3D. De plus, la création de **contour dynamique** 2D ou 3D, permet de **créer un contour**, sans naviguer dans les menus, **directement avec la souris**.

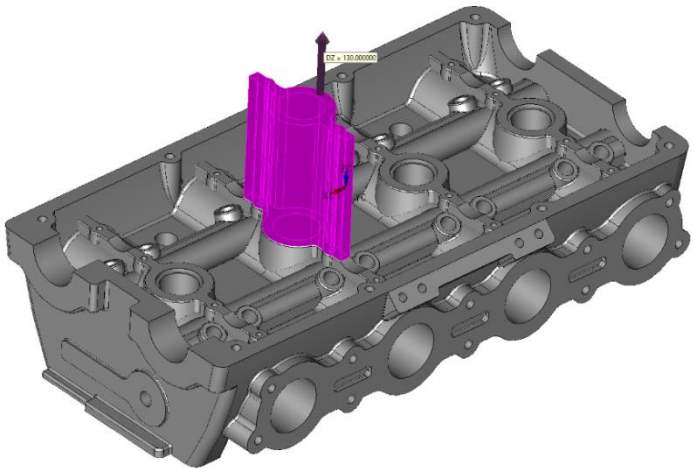

Cette approche dynamique, permet de concevoir d'une manière intuitive tous types de pièces 2D ou 3D.

Ces fonctions dynamiques, permettent également d'intervenir sur tous types de pièces 3D, pour la conception mais également pour la modification d'un solide créé avec un autre logiciel CAO. Entre autres, la récupération de fichier STL (imprimante 3D) peut-être relu et modifier facilement avec les outils de **KeyCreator**.

La version **KeyCreator** 14.5 permet, via les cotations du modèle 3D, de créer des **liens directs vers une feuille de calcul** afin de créer des familles de pièces paramétrées.

Les modèles 3D de la bibliothèque TraceParts sont directement utilisables au format de fichier de **KeyCreator** (CKD).

L'approche de **KeyCreator,** grâce à la **modélisation 3D directe**, donne aux utilisateurs, **la liberté de création** et l'**efficacité** dans leur conception de pièces mécaniques, de tôlerie ou tout autre modélisations.
Les modèles créés sont modifiables directement suivant 4 méthodes :

- **statique,** en modifiant les formes (perçage, extrusion, révolution, ...)
- **dynamique,** en modifiant les faces à l'aide de la souris (suivant un trièdre)
- **cotation**, en modifiant directement les cotes ou suivant une feuille de paramètres (DDE)
- **« defeaturing »**, permet de retirer, modifier, dupliquer toutes les opérations réalisées sur une pièce 3D, créée avec **KeyCreator** ou importé depuis d'autres logiciels CAO.

KeyCreator intègre dans sa version standard :

La lecture des fichiers 3D (©INVENTOR, ©SOLIDWORKS, STEP, ©ACIS, ©PARASOLID, IGES, STL) et en option (©CATIA 4 ou 5, © PRO/E, ©UG…).

Les fonctions d'animation qui permettent d'animer des mécanismes. (Voir=> Keycreator Animation)

Les outils nécessaires pour les imprimantes 3D (tel que Dagoma) : encombrement des solides, outils d'analyse et la création, l'importation, la modification, l'exportation des fichiers STL.

Une **version complète de KeyCreator 14.5 R2017** peut être téléchargée à partir du site de Kubotek France, avec possibilité de **l'utiliser gratuitement, sans limite, durant 15 jours**.

Au sujet de Kubotek France
www.kubotekfrance.fr
Kubotek France une division de Cadm Services, est le représentant pour les pays francophones des produits Kubotek Corporation, pionnier dans la technologie de logiciel 3D de modélisation dynamique. Le logiciel **KeyCreator** de Kubotek**,** l'évolution de **Cadkey,** est employé par des professionnels de la conception et de la fabrication.

Kubotek, KeyCreator, keycreator Compare, KeyMachinist, Kecreatory Analisys, KeyView et CADKEY sont des marques déposées de Kubotek Corporation. Toutes les autres marques et noms de produit sont des marques déposées par leurs propriétaires respectifs.

CONTACT : Jean-Yves GERVAIS
Kubotek France
09 51 15 58 24
jyg@cadm-services.com